Nieuwsbrief Stichting Cultureel Erfgoed Enschede

Jaargang 4 - nummer 42 - april 2018

Inhoudsopgave

1. Erfgoed in transitie.
2. Is een schoorsteenbrand te voorkomen?
3. Column.
4. Stedenbouwkundig plan Coberco terrein.
5. B&W Enschede: van incident gestuurd naar procesgericht erfgoedbeleid.
6. Discussienota Cultuurhistorie.
7. Minister Ingrid van Engelshoven. [OCW] **“Investeren in erfgoed”**.
8. Patio woningen Universiteit Twente.
9. Hohes Haus.
10. Rijksmonument tankstation Glanerbrug een lust of een last?
11. Pre industriële monumenten: papiermolens in de Euregio.
12. De groei van Enschede van 1915 tot 2015.
13. Energietransitie monumenten [slot].
14. B&W Enschede besluit over uitbreiding warmtenet.

Het is lente dus tijd om er weer op uit te trekken!

---

1. Erfgoed in transitie.

Doen we het goed op het gebied van het behoud van erfgoed? Niet alleen gisteren en vandaag, maar ook morgen en overmorgen? Vragen waarop de Federatie Instandhouding Monumenten (FIM) als vertegenwoordiger van de erfgoedsector antwoord geeft in het in november 2017 gepresenteerde visiedocument Erfgoed in transitie.
Ook voor de monumentale boerderijen is dit visiedocument van belang. In Nederland tellen we 6.000 boerderijen met de status rijksmonument (plus nog 1.500 losse objecten zoals hooibergen, kookhuisjes, washokken, etc.). Daarnaast zijn er nog zo'n 7 á 8.000 gemeentelijke monumenten; de rest van de historische boerderijen, naar schatting 95.000 (!), heeft geen monumentale status. Agrarisch Erfgoed Nederland is lid van de FIM. De belangen van in het bijzonder de particuliere monumenteneigenaren worden behartigd door de mede door AEN, recent opgerichte Federatie Particuliere Monumenteneigenaren FPMe.
Lees HIER het visie document Erfgoed in transitie.

---

2. Is een schoorsteenbrand te voorkomen?

Elk jaar vinden ongeveer 2.000 schoorsteenbranden plaats in Nederland. Uit onderzoek blijkt dat 40 procent van de schoorstenen niet periodiek wordt geveegd. Het vegen van de schoorsteen kan u veel ellende besparen. In dit artikel leest u hoe een schoorsteenbrand ontstaat en hoe u het kunt voorkomen.
Kachels die gestookt worden met hout, kolen of olie, zorgen voor onverbrandbare deeltjes die in het rookkanaal terecht komen. Deze deeltjes hechten zich aan de wand van het stookkanaal en vormen een roetaanslag die creosoot genoemd wordt. Deze brandbare laag kan bij een temperatuur van ongeveer 500 graden Celsius in brand vliegen. De temperatuur van 500 graden is snel bereikt wanneer u de kachel stookt.

Schoorsteen in brand, en nu?
U herkent een schoorsteenbrand aan een loeiend geluid in het kanaal. Het kanaal of de pijp wordt gloeiend heet. Soms zijn aan de buitenkant vlammen en vonken te zien die uit de schoorsteen komen. Lees het volledige artikel **HIER**.

Alles van waarde is weerloos. [Lucebert]
Glas in loodraam St. Antoniuskerk in Gronau.

3. Column.

“Alles van waarde is weerloos”, schreef Lucebert in het gedicht ‘De zeer oude zingt’.
Het is een dichtregel die vele betekenissen oproept, maar misschien vooral verwijst naar wat klein en kwetsbaar is, en hoe dat het meest waardevolle is wat er bestaat.

In een maatschappij waarin perfectie vaak het ideaal vormt, is het niet altijd evident om aandacht te schenken aan wat onooglijk en alledaags is. Soms is cultureel erfgoed onooglijk en klein maar juist daarom vaak zeer waardevol en bezienswaardig.
In Enschede begint langzaam maar zeker het besef door te dringen dat wij het cultureel erfgoed beter moeten koesteren ofwel liefderijk behandelen. Er zijn op dit moment zelfs politieke partijen in Enschede die het belang van het cultureel erfgoed in het partijprogramma hebben opgenomen.

Maar toch, het gaat niet alleen om de adoratie van de gebouwen maar men ontdekt dat het cultureel erfgoed Enschede heeft gemaakt waar we nu zijn en een economische en toeristische factor van betekenis kan worden en dat spreekt politici in Enschede kennelijk ook aan. Het hart van onze stad heeft een niet te onderschatten meerwaarde die we nog niet allemaal hebben ontdekt. Laat ons afwachten wat de politiek ons na de verkiezingen nog te bieden heeft als het gaat om ons cultureel erfgoed.

Het bestuur van de Stichting Cultureel Erfgoed kijkt vanaf dit jaar over de grens. We willen de historische banden tussen Enschede en de Duitse Euregio verder ontdekken en daar is volgens ons alle reden toe. Het grensgebied heeft veel historisch erfgoed in de vorm van kerken, kastelen, landhuizen, etc. De relatie tussen Enschede en het cultureel erfgoed in het Duitse Euregiogebied is er van alle tijden en soms heel opmerkelijk en bezienswaardig.

Wij zullen u via onze nieuwsbrief, website en Facebook gaan informeren over de geschiedenis en het cultureel erfgoed binnen het Euregionaal gebied in Nederland en Duitsland. Wij gaan samenwerkingsverbanden aan met Duitse culturele instellingen van Münster tot Osnabrück en van Bocholt tot Nordhorn om actuele informatie op het gebied van cultureel erfgoed met elkaar te delen. U zult als lezer van onze nieuwsbrief en website culturele ontdekkingen doen in het Duitse Euregio gebied die het de moeite waard zijn om kennis van te nemen en te bezoeken.

In Enschede maken we ons voorlopig nog even zorgen om de schilderbeurt aan het winkelpand aan de Marktstraat 6. Het zal voor de gemeente Enschede nog een lastige klus worden om de klok terug te draaien op de verfactie. Niet alleen dat het hier geen gemeentelijk monument betreft is een hinderpaal maar de gemeente Enschede heeft zelf de rode verfkwast gehanteerd bij gemeentelijke monumenten en dan is het toch wel lastig handhaven ofwel meten met twee maten.

Daarnaast blijkt maar weer dat handhaven niet alleen tijd kost maar als dwangmiddel vaak wordt overschat. De procedure Welstandsexses die nu volgens de gemeente in gang is gezet, blijkt ook niet snel te werken om allerlei redenen. Al maanden blijft voor wat betreft de gemeente Enschede bij spierballentaal. Maar laten we niet te pessimistisch zijn want B&W heeft de gemeenteraad voorgesteld om het budget voor toezicht en handhaving uit te breiden. En last but not least heeft minister Ingrid van Engelshoven voor de komende jaren een budget van 325 miljoen extra beschikbaar gesteld voor cultureel erfgoed in Nederland. Wat willen we in Enschede eigenlijk nog meer!!

---

4. Stedenbouwkundig plan Coberco terrein.

Voor het Coberco terrein zijn de afgelopen jaren al vele plannen gelanceerd echter tot op dit moment zonder succes. Het meest in het oog springend is de voormalige Coberco melkhal die inmiddels al tientallen jaren niet meer in gebruik is.

Het indrukwekkende pand stamt nog uit de tijd van de industriele melkverwerking in Enschede. De hal heeft geen monumentstatus ofschoon het gebouw wel vermeld staat op de cultuur historische waardenkaart van Enschede met een hoge attentiewaarde, Dat betekent dat het gebouw een beperkte bescherming geniet en bijvoorbeeld niet zomaar kan worden gesloopt.

De ingenieurs Architecten Associatie in Enschede heeft voor deze herontwikkeling het initiatief genomen, de huidige ontwikkelaar en beoogde initiële gebruikers bij elkaar gebracht en het plan in de vooronderzoeksfase getekend.

Wilt u kennis nemen van de herontwikkeling van het Coberco terrein en de nu voorliggende plannen?

Klik HIER voor de stedenbouwkundige visie.
Klk HIER voor het beeld kwaliteitsplan.
Meer historische informatie over de Coberco hal?
Klik HIER.

COLOFON

Deze nieuwsbrief is een uitgave van de Stichting Cultureel Erfgoed Enschede.

Redactieadres:
Stichting Cultureel Erfgoed Enschede
Postbus 689
7500 AR Enschede

Disclaimer
Ondanks aan de samenstelling van deze nieuwsbrief bestede zorg kan de redactie geen aansprakelijkheid aanvaarden voor de onvolledigheid of onjuistheid van deze nieuwsbrief.

Stichting Twentse Erven organiseerde eind vorig jaar haar eerste Doe-dag in Haaksbergen, in samenwerking met de lokale historische vereniging.

Dit jaar wordt de Doe-dag in het voorjaar georganiseerd in samenwerking met het Openluchtmuseum in Ootmarsum en de plaatselijke historische verenigingen.

Op zaterdag 21 april bent u van harte welkom in het Openluchtmuseum Ootmarsum.

---

4. B&W Enschede: van incident gestuurd naar procesgericht erfgoedbeleid.

Het college en de burgemeester hebben, ieder voor zover het hun eigen bevoegdheid betreft, besloten tot vaststelling van het Verslag oktober 2016 – oktober 2017 en het Uitvoeringsprogramma 2018 voor Bestemmen, Vergunnen, Toezichts- en Handhavingstaken.
Hierdoor wordt inzichtelijk waar de gemeente haar capaciteit in 2017 op heeft ingezet. In het programma voor 2018 wordt duidelijk dat we financieel niet meer binnen de gestelde kaders het werk kunnen uitvoeren. We kiezen in 2018 voor een - zo beperkt mogelijke - overschrijding van het budget, omdat we er niet voor kunnen en willen kiezen om minder toezicht dan gewenst uit te oefenen en in het verlengde daarvan de essentiële zaken niet te kunnen handhaven.
Voor de jaren 2019 en verder wordt een structurele financiële oplossing gezocht. Het gaat immers om wettelijke normen met wettelijke verplichtingen op het gebied van veiligheid en leefbaarheid van de stad.

De stijgende behoefte aan uitvoeringscapaciteit is enerzijds het gevolg van een maatschappelijke ontwikkeling waar het naleven van maatschappelijke en juridische normen in toenemende mate onder druk komt te staan. Het ernstiger worden van de problematiek (onder andere ondermijning) noopt tot integraal samenwerken.
Anderzijds ligt de oorzaak in de opbloeiende economie, die met name leidt tot meer economische (bouw)activiteiten en vraagt om meer toezicht en handhaving; de “andere kant van een mooie medaille”.
Verder is het knelpunt veroorzaakt door hoge bezuinigingen ten tijde van de economische crisis en toename van te handhaven regelgeving. Daardoor dreigen er zaken aan onze aandacht te ontsnappen daar waar we dit niet kunnen en willen laten gebeuren.

Om voldoende mensen aan te nemen om het werk te kunnen uitvoeren is structureel op jaarbasis € 514.000 extra nodig. Het college informeert de raad hier actief over.
Bron: Gemeente Enschede.

KUality
Kwaliteit die U verdient

Schilderwerk onderhoud buiten
De buitenzijde van uw monument, woning, appartement, of kantoor is onderhevig aan verschillende weersinvloeden, dit maakt het onderhouden van uw bezit belangrijk. Onderhoud aan verschillende onderdelen en materialen is bepalend voor de levensduur en uitstraling van uw bezit. Zowel hout, steen, beton, metaal, kunststof en andere voorkomende materialen kunnen door ons voorzien worden van een beschermlaag.
Onderhoudswerkzaamheden kunnen uitgevoerd worden op vrijwel alle voorkomende onderdelen, ondergronden en locaties. Een hoge woning of moeilijk bereikbare plek hoeft geen probleem te zijn. Met behulp van verschillend klimmaterieel zoals steigers en hoogwerkers kan vrijwel elk voorkomend werk uitgevoerd worden. Omvang van werkzaamheden is geen vereiste, wilt u het gehele monument laten schilderen of alleen de voordeur, alles is mogelijk.
Op alle werkzaamheden wordt garantie gegeven, meer informatie hierover kunt u vinden bij Garantie en certificering.
KUality tel.nr.: 053-574 5813
www.kuality.nl of stuur een e-mail.

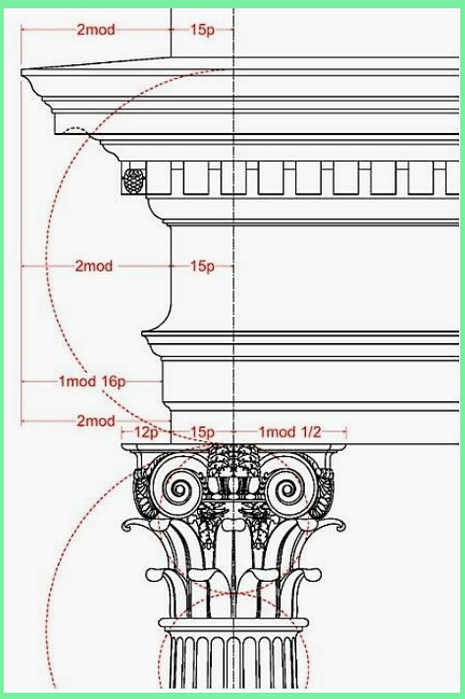

PARTNER STICHTING CULTUREEL ERFGOED ENSCHEDE

De Stichting Cultureel Erfgoed Enschede wil graag vakinhoudelijke informatie van professionele partners delen met monumenteigenaars en geinteresseerden in het cultureel erfgoed van Enschede.
Het kan daarbij gaan om bouwtechnische onderwerpen, financiële of organisatorische zaken, maar ook juridische onderwerpen komen veelvuldig voor in het beheer en de exploitatie van monumenten.

Heeft u interesse in een partnership met onze stichting en wilt u weten wat wij van u vragen en wat wij u kunnen bieden? Neem dan contact op via de e-mail.

Boekenshop

In de boekenshop van onze website zijn ruim vijftig boeken te vinden, voornamelijk over Enschede. Bezoek onze boekenshop en kijk in het heden en verleden van Enschede. Klik op de button hieronder.

Klik hier

---

6. Discussienota Cultuurhistorie.

Erfgoed is als identiteitsbepalende en economische factor is een steeds belangrijker uitgangspunt bij ruimtelijke ontwikkelingen. Niet alleen beeldbepalende monumenten en beschermde stadsgezichten, maar ook het karakter en de sfeer van onze leefomgeving zijn belangrijk. Om te bepalen hoe wij in Enschede ons cultureel erfgoed een plaats kunnen geven bij fysieke ontwikkelingen heeft het college een discussienota geschreven met daarin een aantal scenario's. De raad kan met behulp van de discussienota haar voorkeur aangeven. Bron: Gemeente Enschede.

Brief aan de raad Discussienota Cultuurhistorie
Discussienota Cultuurhistorie

Kruispunt de Heurne - Noorderhagen omstreeks 1925.
Op de foto de twee winkelpanden van Ijzerwarenhandel Tönies in Enschede. In de etalage zijn vooral huishoudelijke artikelen tentoongesteld zoals potten en pannen.

---

7. Minister Ingrid van Engelshoven [OCW] "Investeren in erfgoed"

Voor het erfgoed is de komende jaren **325 miljoen extra** beschikbaar, zodat ook toekomstige generaties van het erfgoed blijven genieten en het erfgoed blijven beleven. Het kabinet zet dan ook in op toegankelijkheid van monumenten. De minister: "Monumenten, landschappen en historische gebouwen zijn herkenbare bakens in een veranderende omgeving. Erfgoed laat zien waar we vandaan komen, wie we zijn en welke ontwikkeling we doormaken. Het is belangrijk om die monumenten door te geven aan toekomstige generaties."
Zo krijgen burgers en lokale verenigingen de mogelijkheid om zelf het initiatief te nemen voorstellen in te dienen voor het behoud, gebruik en toegankelijkheid van erfgoed in hun directe omgeving.
Het kabinet investeert in de restauratie en verduurzaming van (grote) monumenten, met speciale aandacht voor monumentale kerken. Er is geld beschikbaar voor de restauratie en herbestemming van rijksmonumenten.
Ook wordt er geld vrijgemaakt om de digitale toegankelijkheid van erfgoed, archieven en collecties te verbeteren. Ontwerptekeningen van Nederlandse architecten worden bijvoorbeeld gedigitaliseerd.
Het kabinet investeert in 2018 €30 miljoen in de restauratie en verduurzaming van (grote) monumenten, waaronder kerken. Ook in de komende jaren is er extra geld beschikbaar.
In 2018 is er € 30 miljoen beschikbaar voor de restauratie en herbestemming van rijksmonumenten, via het Revolving Fund Plus.
Lees **HIER** de uitwerking van de plannen in het regeerakkoord over de waarde van cultuur.

---

8. Patio woningen Universiteit Twente.

Deze fraaie patio wooneenheden staan op het terrein van de Universiteit Twente aan de Matenweg 2-38. De wooneenheden zijn gebouwd in 1963, naar een ontwerp van architect Herman Haan. De patio wooneenheden zijn bestemd voor studentenhuisvesting. De vensters en de deuren van de wooneenheden zijn inmiddels vervangen. De oorspronkelijke kleurstelling is vanaf 1963 gehandhaafd.
Meer zien over deze patio woningen? Klik **HIER**.

---

9. Hohes Haus.

Wij hebben u verteld dat de Stichting Cultureel Erfgoed Enschede haar redactionele aandacht verlegt naar het Duitse Euregionale gebied. Met enige regelmaat stellen wij u voor aan een cultureel erfgoed in het grensgebied.
Deze keer Hohes Haus in Nienborg - Heek ongeveer 20 kilometer over de grens vanaf Enschede.
Het Hohes Haus maakte deel uit van het burcht-complex Nienborg en was gelegen aan de noordzijde ervan. Deze burcht werd in 1198 gebouwd door de bisschop Hermann II van Katzenelnbogen uit Munster op de grens met omliggende landen. Deze burcht, bestaande uit een onderburcht (ca. 1,3 ha) en een bovenburcht (0.85 ha), ontwikkelde zich al heel snel tot de machtigste vesting van het vorstendom. Beide delen van de burcht waren omringd door 3 m dikke en 8 à 10m hoge muren en 15 m brede grachten omgeven. De belangrijkste taak ervan was het bewaken van de belangrijke handelsweg tussen Munster en Deventer. De leiding van de burcht was in handen van een “college van burgers”.
Meer weten over het Hohes Haus in Nienborg ? Klik **HIER.**

---

10. Rijksmonument tankstation Glanerbrug een lust of een last?

Maurice Witvoet eigenaar van het Avia Tankstation aan de Gronausestraat in Glanerbrug heeft nog steeds geen goed gevoel bij het feit dat zijn tankstation een Rijksmonument is geworden. Volgens Maurice roept het heel veel vragen op te meer omdat zijn bedrijf de laatste jaren door onder andere Duitse concurrentie van autobrandstoffen behoorlijk onder druk is komen te staan. Als ondernemer moet je daar tijdig op inspelen en dat vraagt, volgens Maurice Witvoet, om flexibiliteit en creativiteit.

Maurice is ondernemer en is dat ook altijd geweest. Zijn passie en toekomst ligt in het bedrijf aan de Gronausestraat dat hij met zijn familie nu alweer 40 jaren exploiteert. Vraag is wel of er nog een toekomst is voor de traditionele autobrandstoffen? Of verschuift de dienstverlening naar elektrisch aangedreven auto's of is wellicht waterstof de toekomst voor personenauto's. Allemaal vragen die van invloed zijn op de toekomst

"Al jaren zijn wij eigenaar van dit gebouw en nu wij ons bedrijf aan de eisen van deze tijd willen aanpassen, blijkt dat een Rijksmonument in onze situatie meer gebouwtechnische beperkingen heeft dan dat het kansen biedt. We zijn op dit moment druk aan het nadenken over een nieuwe formule van onze bedrijfsvoering."

Dat vraagt een aanzienlijke bouwkundige aanpassing van het tankstation en dan komen volgens Maurice Witvoet de echte problemen in zicht. De gemeente Enschede heeft weliswaar haar medewerking toegezegd in het zoeken naar oplossingen maar volgens Maurice Witvoet is hij als ondernemer toch de dupe van alle beperkingen die een Rijksmonument met zich meebrengt. Een gewijzigde bedrijfsfilosofie vraagt eveneens om aanzienlijke financiële investering terwijl een subsidieverstrekking voor bedrijfsmatige Rijksmonumenten maar beperkt beschikbaar is.

Het feit dat we in Glanerbrug over een Rijksmonument beschikken is voor wat betreft Maurice Witvoet best uniek en daar mogen we wel trots op zijn. "Dat neemt niet weg dat ik nog een lange weg te gaan heb, alvorens wij de toekomst weer met vertrouwen tegemoet kunnen zien", aldus Maurice.

---

50 jaar 1968 2018
Stichting Historische Sociëteit Enschede - Lonneker

Het bestuur van de Stichting Cultureel Erfgoed Enschede feliciteert de Stichting Historische Sociëteit Enschede-Lonneker met haar 50-jarig jublileum in 2018.

---

11. Pre-industriële monumenten: papiermolens in de Euregio.

Natuurlijke energiebronnen staan tegenwoordig in het middelpunt van de belangstelling. Je kunt dan denken aan zonnepanelen, maar ook aan energie die door water en wind worden geleverd. Soms vergeten we dan dat al meer twee millennia waterkracht in gebruik is als "motor" voor het aandrijven van eenvoudige werktuigen. Het principe van de windmolen is in feite afgeleid van de watermolen; de eerste windmolens ontstaan rond het jaar 1000 en zijn "rechtopstaande watermolens".

In het pre-industriële tijdperk werd op grote schaal gebruik gemaakt van deze energiebronnen. Ze waren in gebruik als poldermolen, voor het bevloeien van gebieden, om hout te zagen, olie te persen of graan te malen. Maar ook als eekmolen om eikenschors fijn te malen voor het looien van leer en als papiermolen. Bij de papierfabricage gebruikte men vooral lompen, gesorteerd naar kleur. Na het wassen werden de stoffen in repen gesneden en liet men ze rotten. Water werd benut als krachtbron om het materiaal gedurende ongeveer 24 uur fijn te stampen met grote houten hamers in zogenaamde hamerbakken.

Een grote watermolen met 8 van die hamerbakken produceerde dagelijks voldoende papierbrij voor wel 125 kg papier. Een van de “vergeten” industrieën in Twente en Westfalen is de papierindustrie. Rond 1600 werd papier een zeer gewild artikel waarmee je veel geld kon verdienen. Van deze bijzondere industrie resteren nog een aantal sporen, die de moeite van het volgen waard zijn.

Met Willie Bosch, grafisch ontwerper en eigenaar van de werkplaats de Akker in Hengelo, bespraken we de ontwikkeling van de papierindustrie in Twente. Hij heeft veel onderzoek gedaan naar papiersoorten en de papierfabricage in onze streken. In zijn museumwerkplaats “de Akker” is een mooie verzameling materialen, gereedschappen, bijzondere papiersoorten en watermerken bijeengebracht.

Geïnteresseerden kunnen de werkplaats bezoeken na een telefonische aanmelding (074 242 10 97) of de website www.papiergeschiedenistwente.tk die binnenkort online staat, raadplegen.

Lees het volledige artikel over de papiermolens HIER.

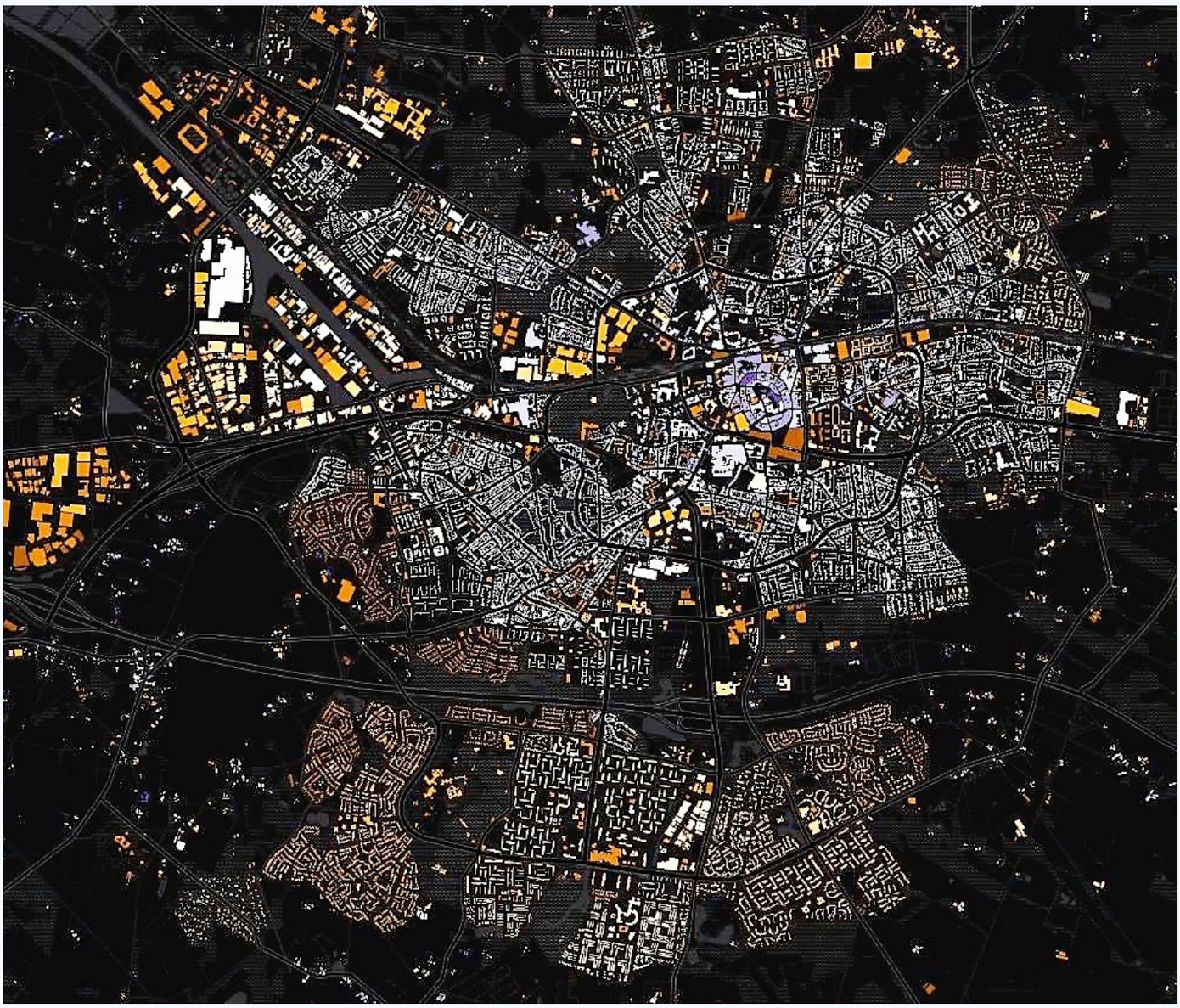

12. De groei van Enschede in de periode 1915 tot 2015.

Wilt u zien hoe de gemeente Enschede zich stedenbouwkundig heeft ontwikkeld in de periode 1915 tot 2015? Klik dan HIER voor een fraaie animatie.

---

13. Energietransitie monumenten. [slot]

In ons laatste deel over energietransitie voor monumenten besteden we aandacht aan de stijgende kosten van energie en de klimaatdoelstellingen die de gemeente Enschede zichzelf heeft gesteld. **“Het streven van Enschede is om in 2050 energieneutraal te zijn.”**
Lees **HIER** het laatste deel van onze artikel reeks over energietransitie.

B&W van Enschede hebben op 20 maart 2018 het volgende besluit genomen.
In te stemmen met het informeren van de gemeenteraad over de start van de werkzaamheden voor de uitbreiding van het warmtenet richting het centrum.
Kernboodschap:
Ennatuurlijk, de eigenaar van de warmtenetten in de stad, wil het huidige netwerk van 8 afzonderlijke warmtenetten uitbreiden en aan elkaar verbinden. Onlangs is de aanlegvergunning voor het eerste deel van deze uitbreiding verleend. Het betreft de uitbreiding vanaf de Utrechtlaan naar het centrumgebied: locatie Ariënsplein en de Alphatoren. Halverwege april zal gestart worden met de werkzaamheden. De overlast wordt zo beperkt mogelijk gehouden door geen verkeersaders te gebruiken en het werk zo snel en efficiënt mogelijk uit te voeren, een en ander in nauw overleg met de gemeente. Het college juicht de uitbreidingsplannen van Ennatuurlijk toe, omdat hierdoor ook de 3 netten die nu nog op gas gestookt worden op termijn aangesloten kunnen worden op de restwarmte van Twence. En omdat nieuwe (woon- of werk) functies aangesloten kunnen worden op het warmtenet en geen aardgasaansluiting nodig hebben. Ennatuurlijk organiseert op 3, 4 en 5 april informatiebijeenkomsten voor omwonenden en geïnteresseerden.
Meer informatie over Ennatuurlijk: https://ennatuurlijk.nl/

Stichting Cultureel Erfgoed Enschede
Postbus 689
7500 AR Enschede

Facebook Twitter Website

Deze e-mail is verstuurd aan {{email}}.• Als u geen nieuwsbrief meer wilt ontvangen, kunt u zich hier afmelden. • U kunt ook uw gegevens inzien en wijzigen. • Voor een goede ontvangst voegt u info@cultureelerfgoedenschede.nl toe aan uw adresboek.

Laposta